THRUSTMASTER®

FLYING CLAMP

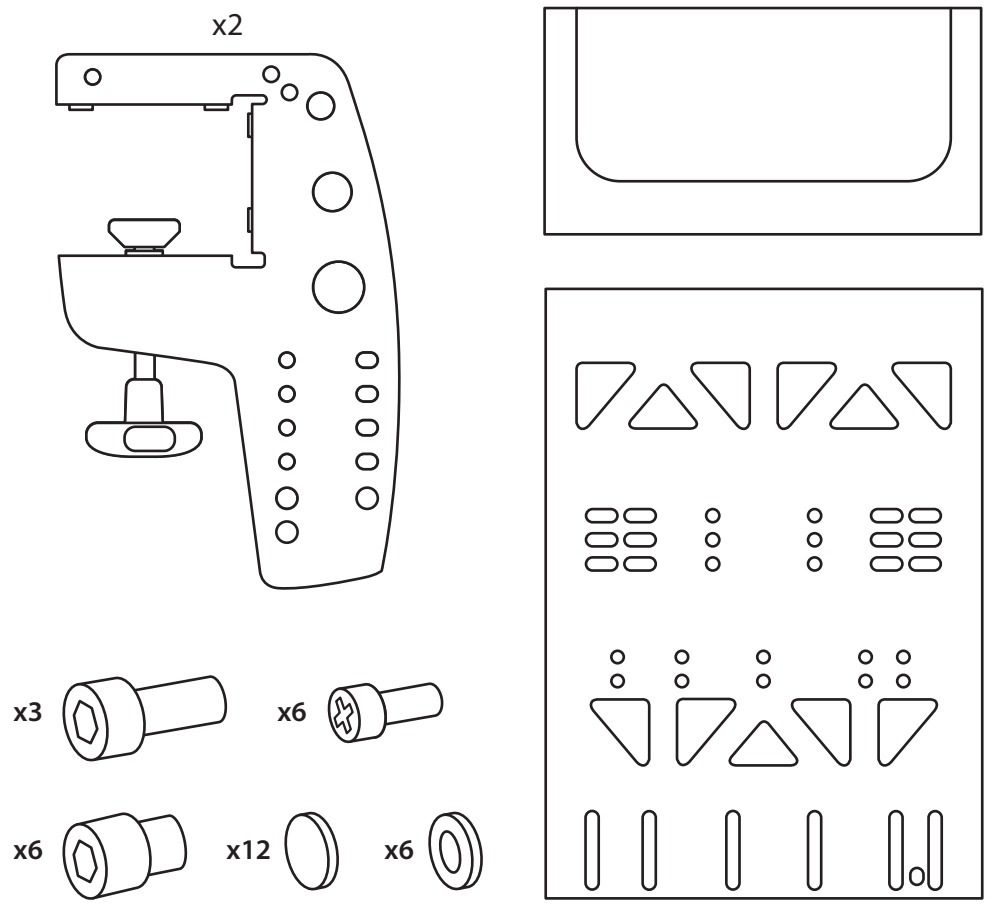

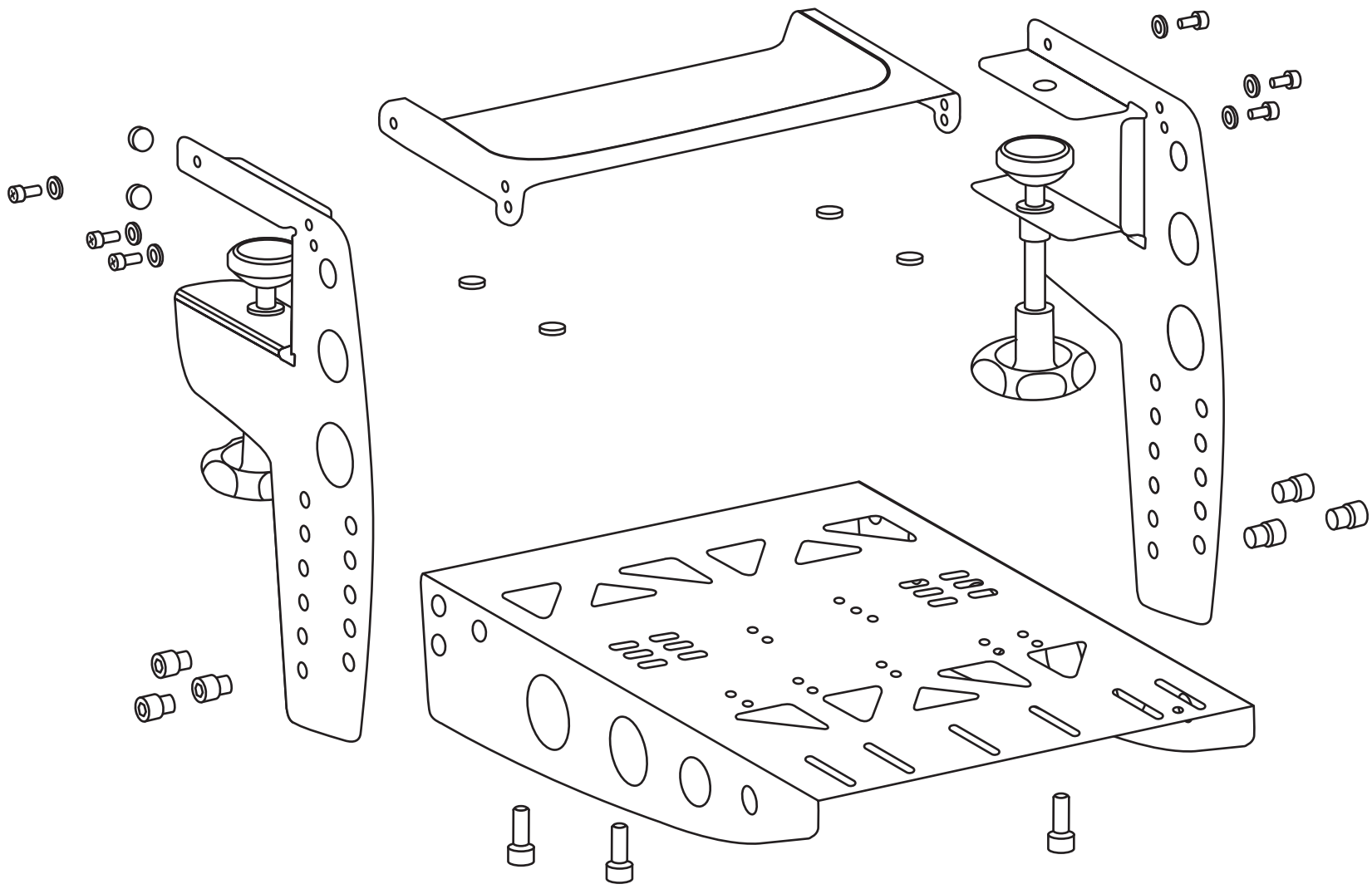

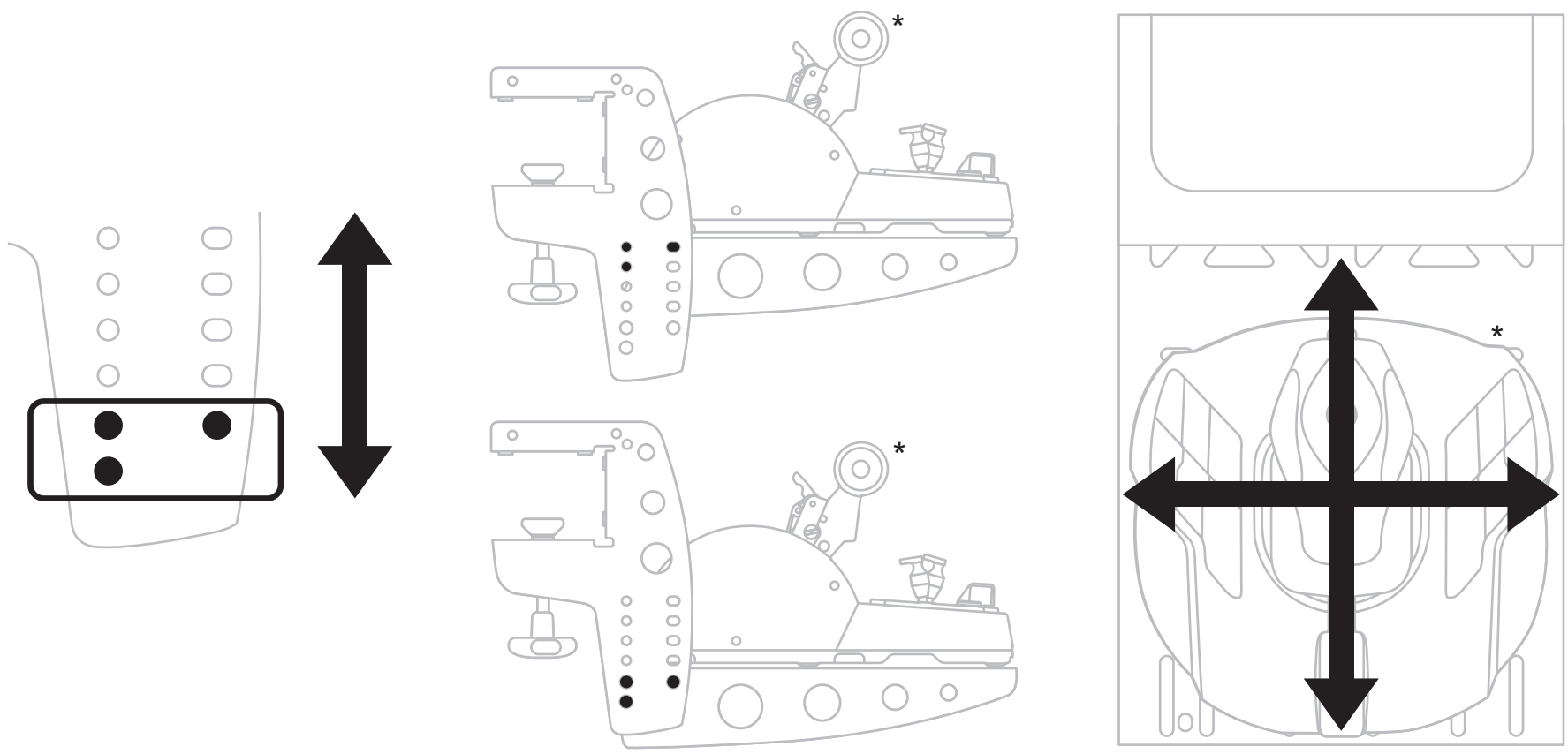

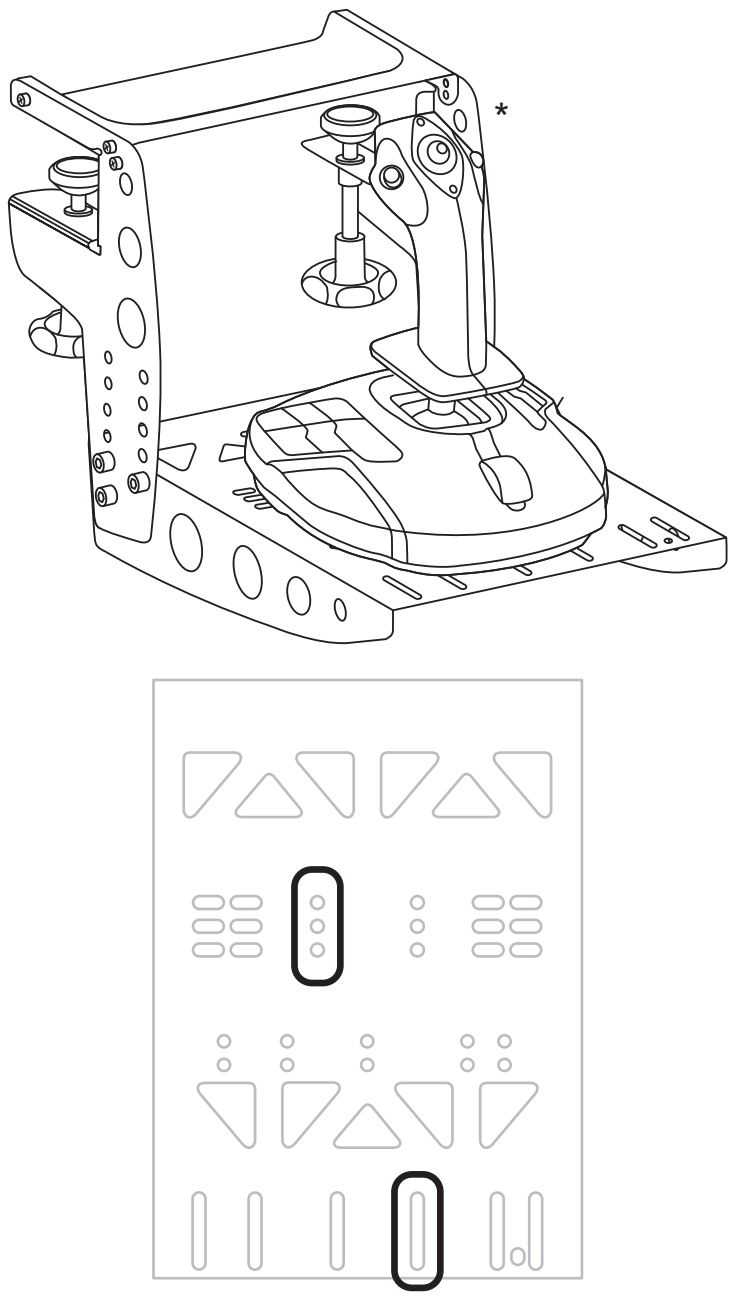

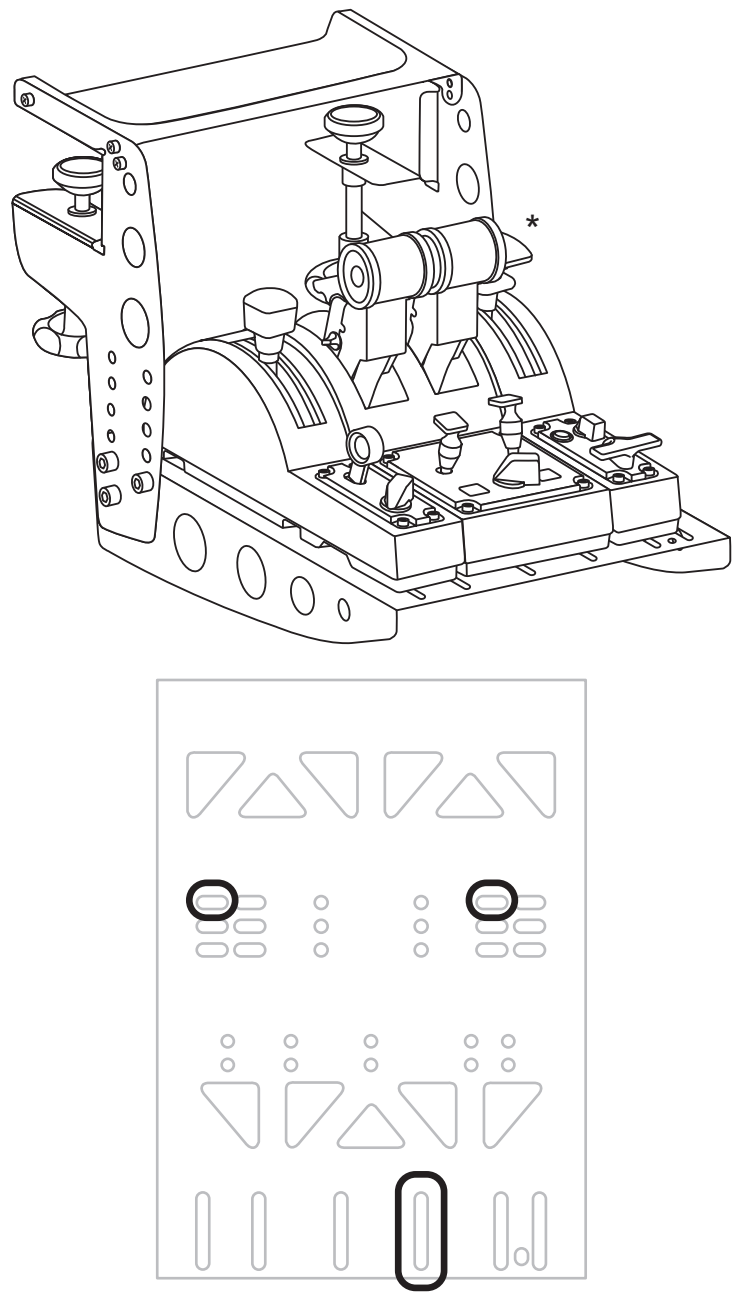

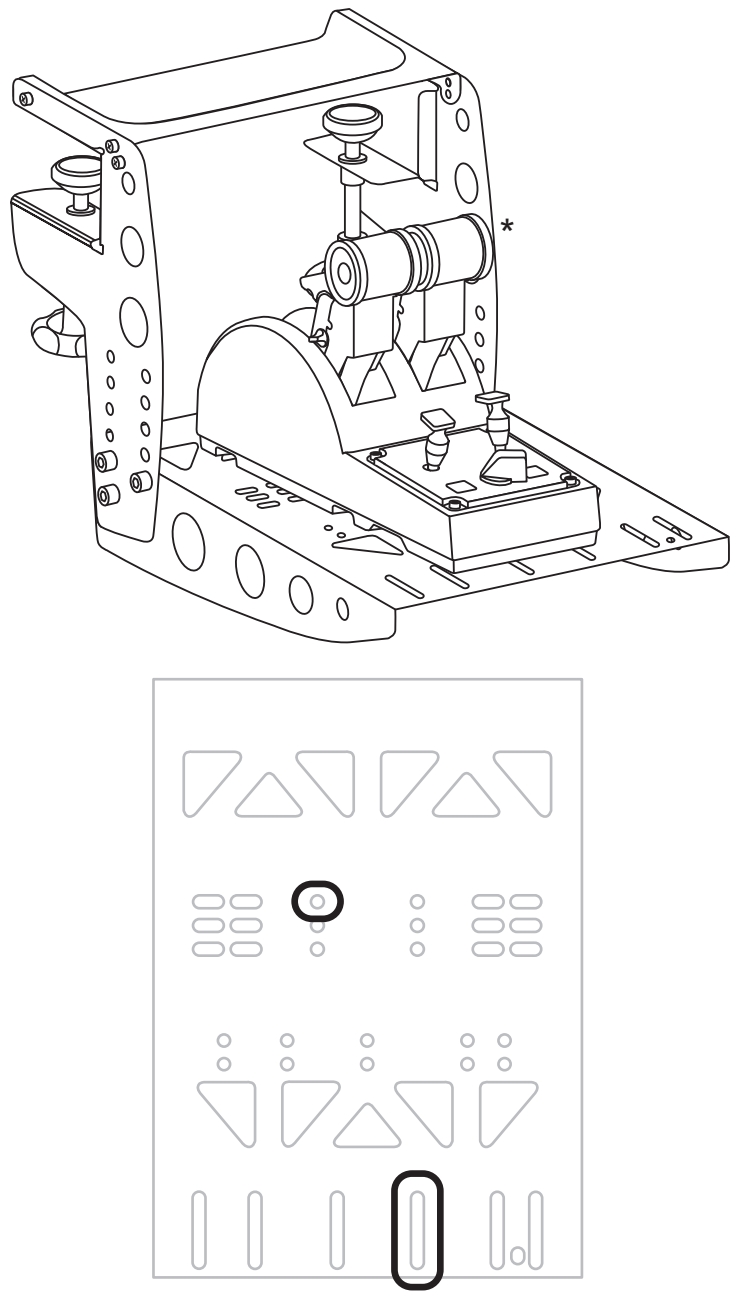

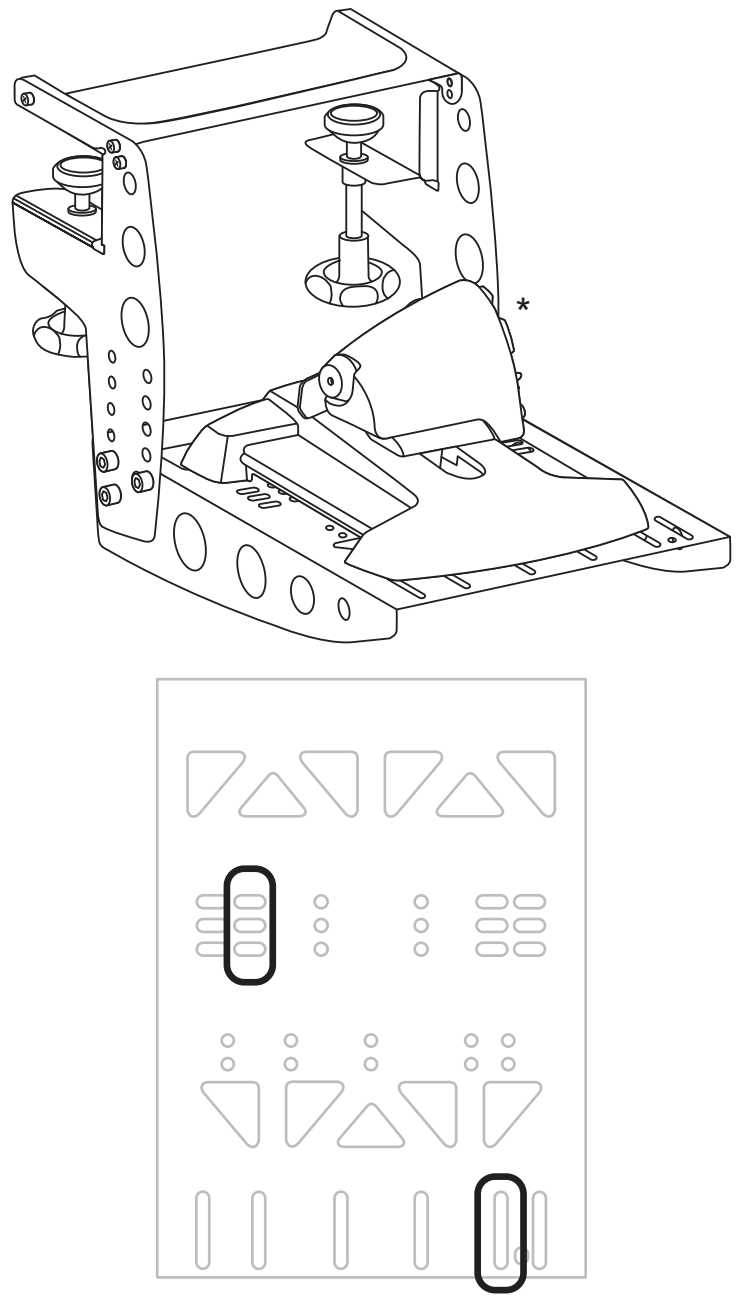

5079679

***Sold separately / Vendu séparément / Wird separat verkauft / Wordt apart verkocht / Venduto separatamente / Se venden por separado / Vendido à parte / Приобретается отдельно / Prodává se samostatně / Ayrı olarak satılır / Do nabycia osobno / 別売 / 單獨銷售 / 별도 판매 / Säljs separat / Myydään erikseen / Predávané samostatne / Külön kapható / נמכרים בנפרד / تُباع منفصلة*

CE certified for home use
Certifié CE pour un usage domestique

FCC class B certified for home use
Certifié FCC classe B pour un usage domestique

THRUSTMASTER®

FLYING CLAMP

图马思特模拟飞行固定器

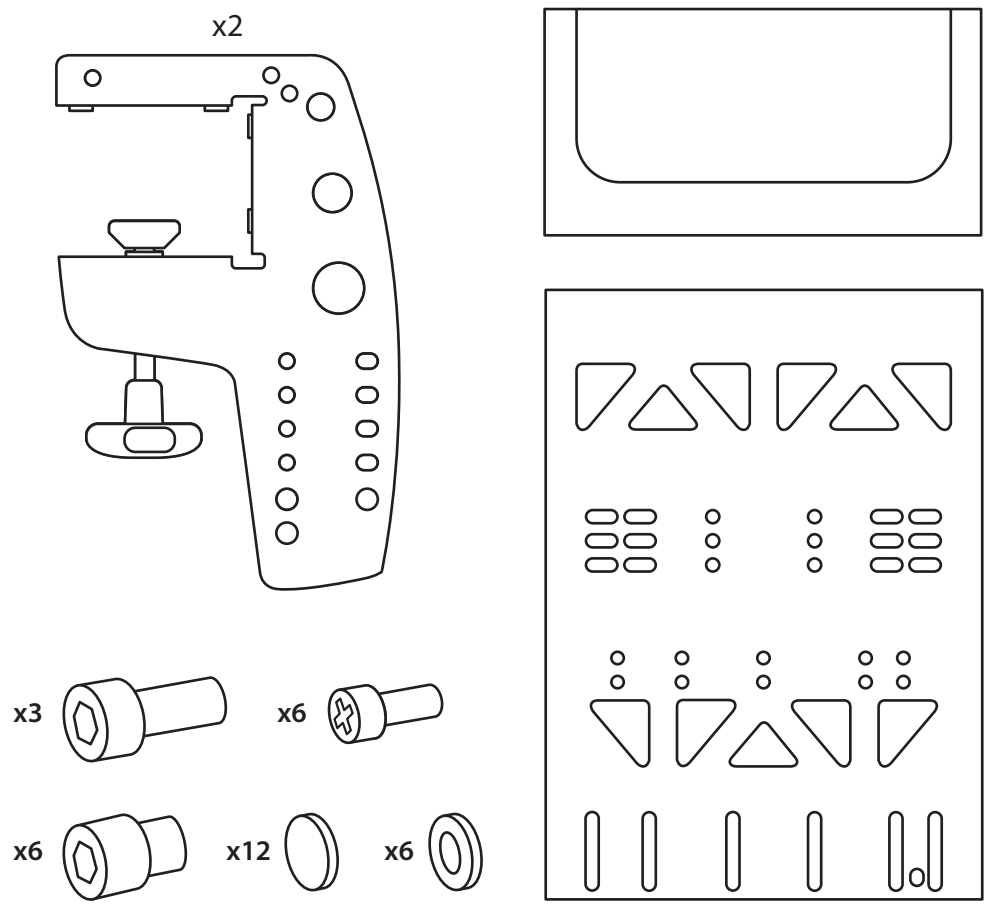

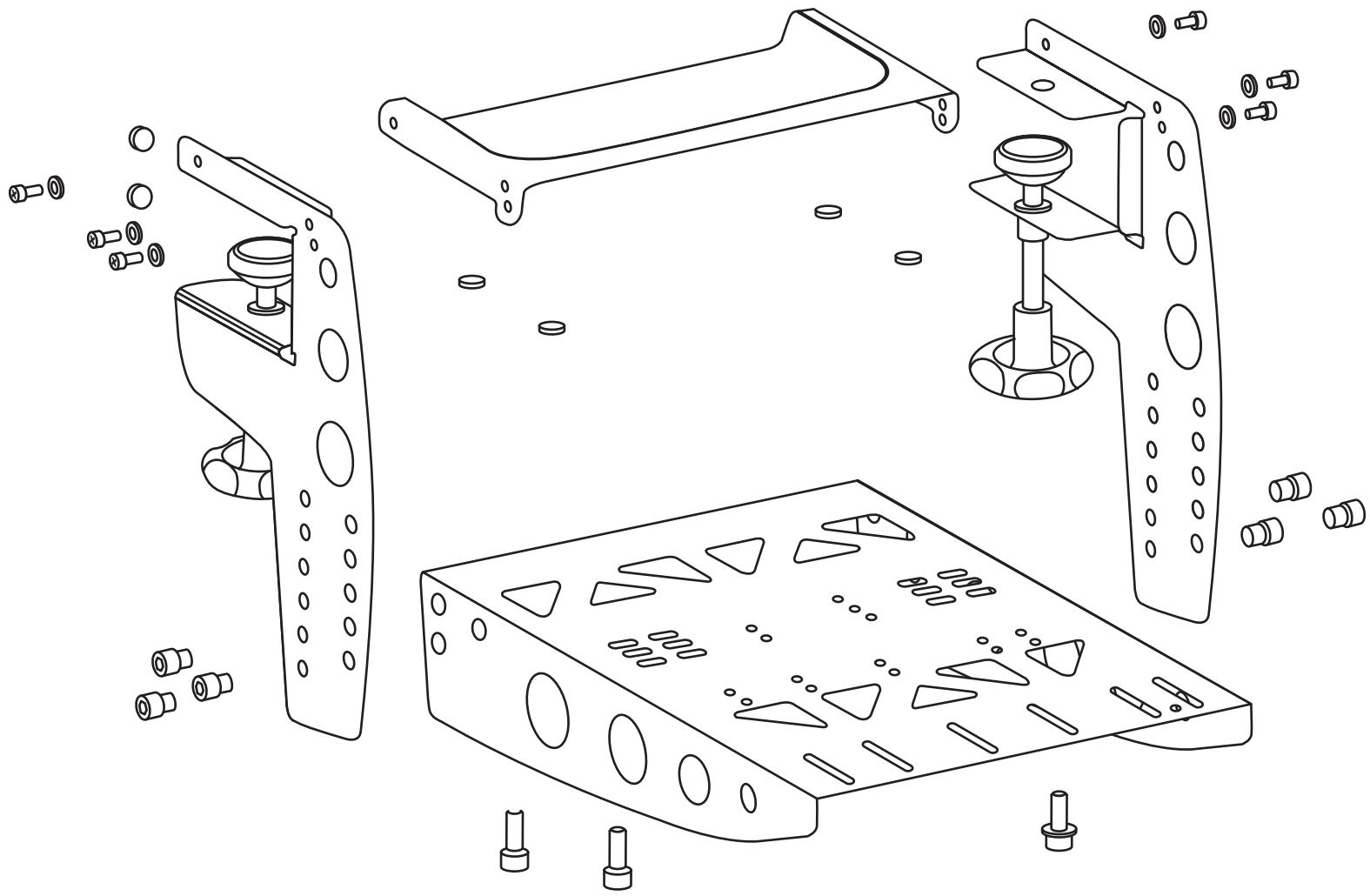

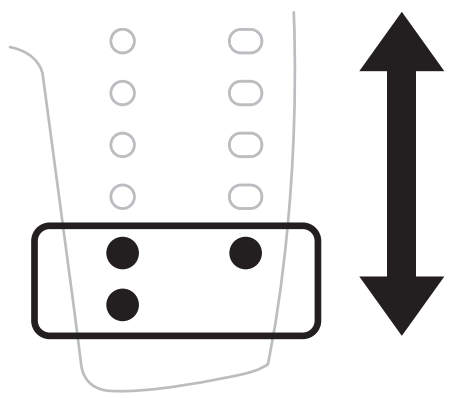

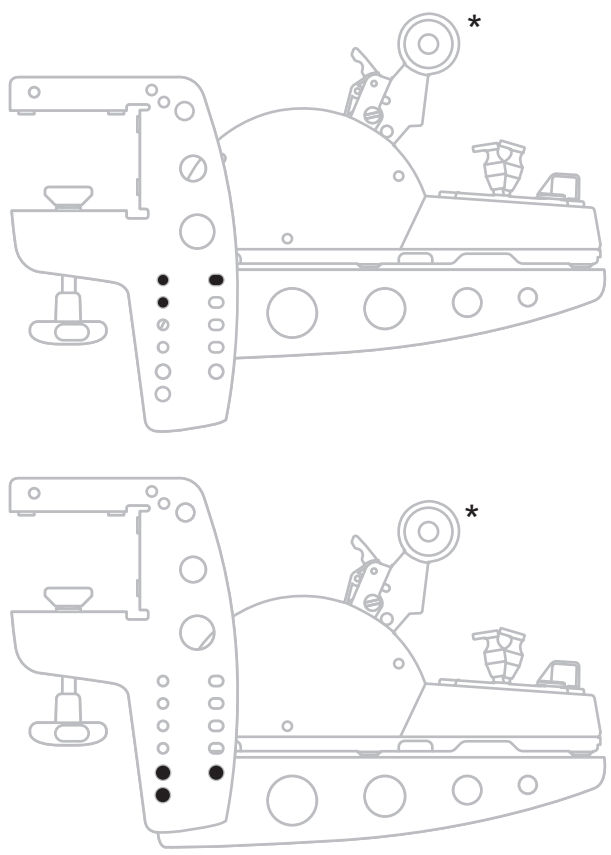

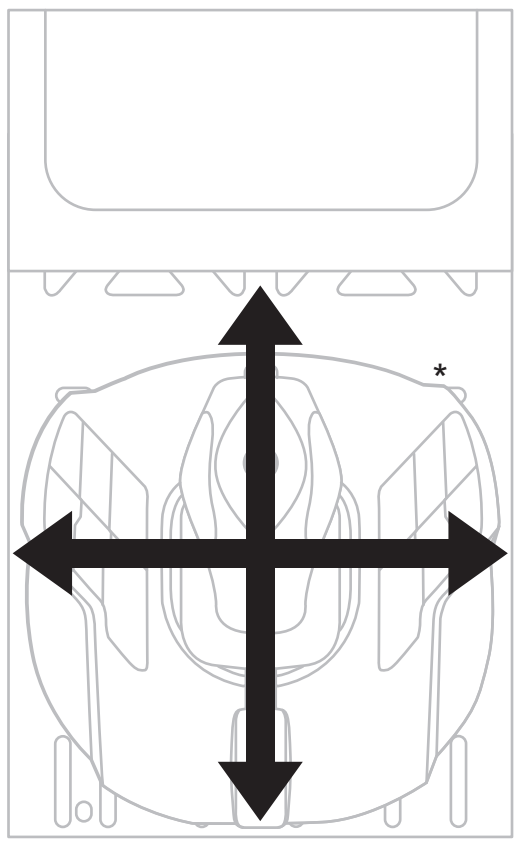

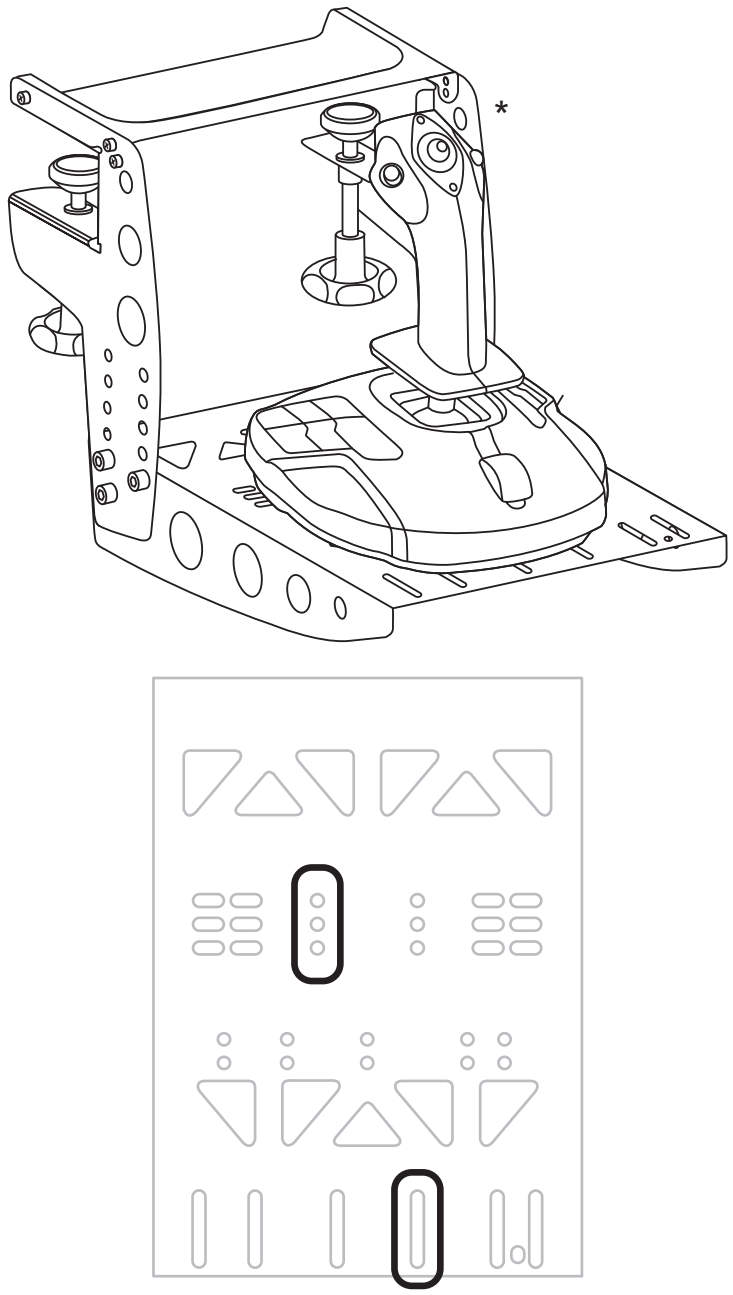

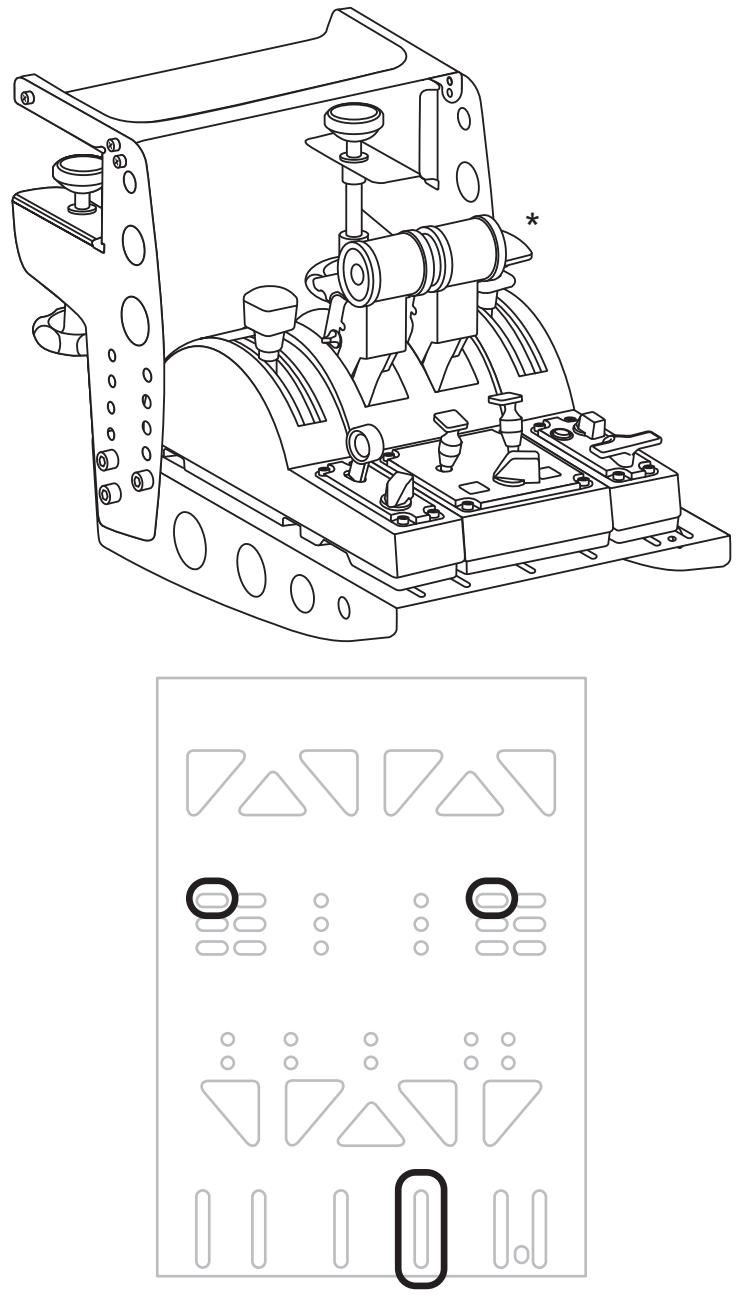

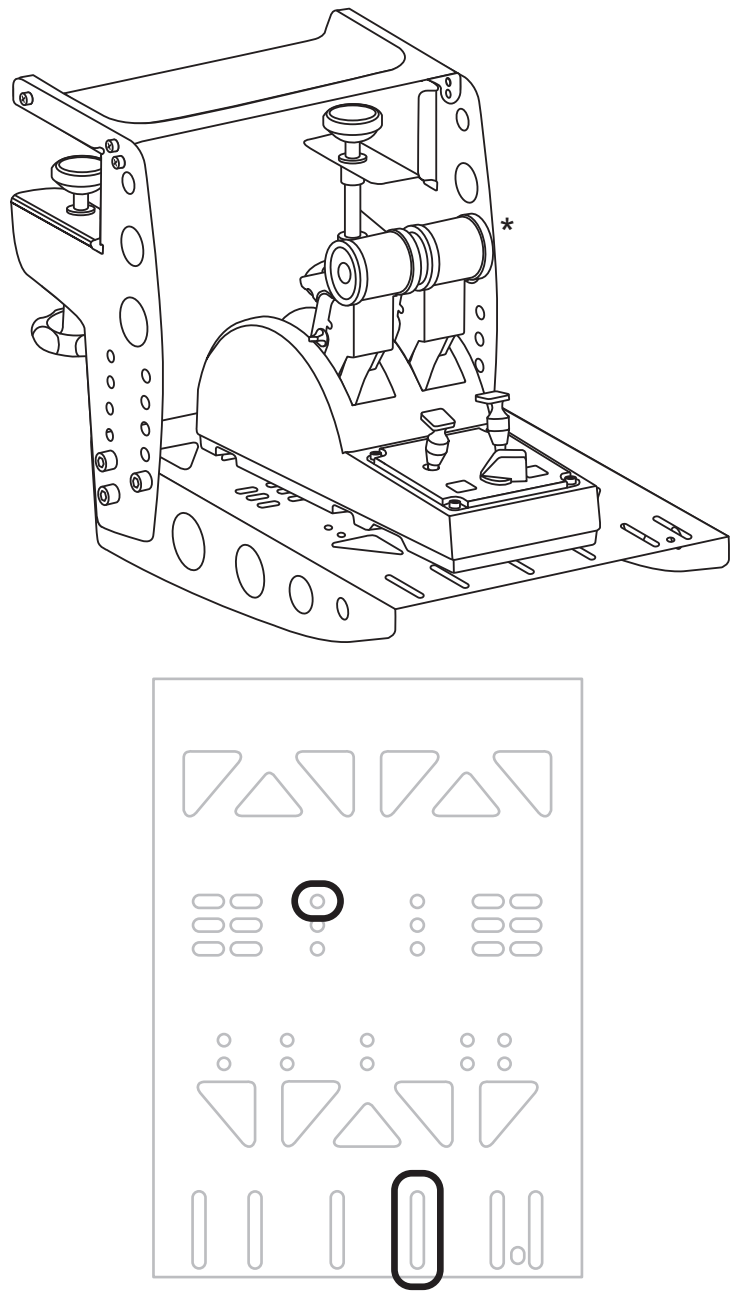

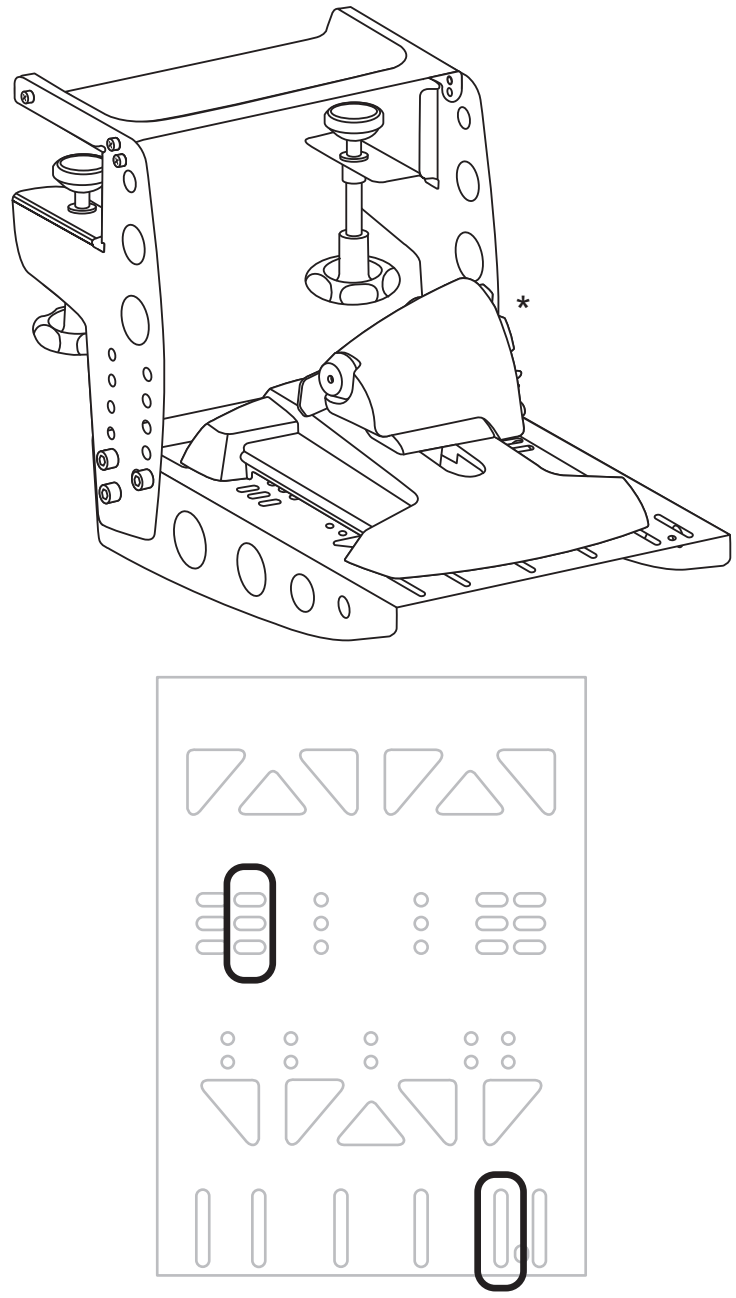

* 单独销售

警告
- 本产品设计用于安装在厚度为 15 mm 到 45 mm 的桌面/台面/展台上。
- 切勿将夹具夹到任何玻璃表面上。
- 在使用之前，确保夹具已正确夹紧到桌面/台面/展台上。
- 在使用之前，确保夹具上安装的所有产品（摇杆、弧座等）均已正确夹紧。

本产品符合有关 14 岁及以上儿童适用产品的所有标准。本产品不适合未满 14 岁的儿童使用。

版权声明
Thrustmaster®（图马思特）是 Guillemot Corporation S.A.（基利摩股份有限公司）的注册商标。特此确认，所有其他商标和品牌名称均为其各自所有者的资产。
插图不具约束力。内容、设计和规格可能因国家/地区而异，并可能随时出现更改，恕不另行通知。

更多详情，请访问： **http://support.thrustmaster.cn**